Emau

benk-serie

Emau er en ny benk serie med formspråk inspirert av 1960-tallets design-stil kalt brutalisme. Tre- eller stålspilene omsluttes med vanger med elegante og moderne linjer i gjenvunnet aluminium.

Design David Karásek, Viktor Šašinka **Produsent mmcité**

Emau benkene leveres ferdig montert sammen; ikke flatpakket.

Produktene boltes fast på betongfundament via hullene på bena. Det anbefales å bruke gjengestang med kjemisk anker. Nedgravingsfundamenter fra Smekab kan også benyttes, se mer info på vår nettside.

For festemetode som gjør det mulig å løsne benkene senere, ta kontakt med Euroskilt AS.

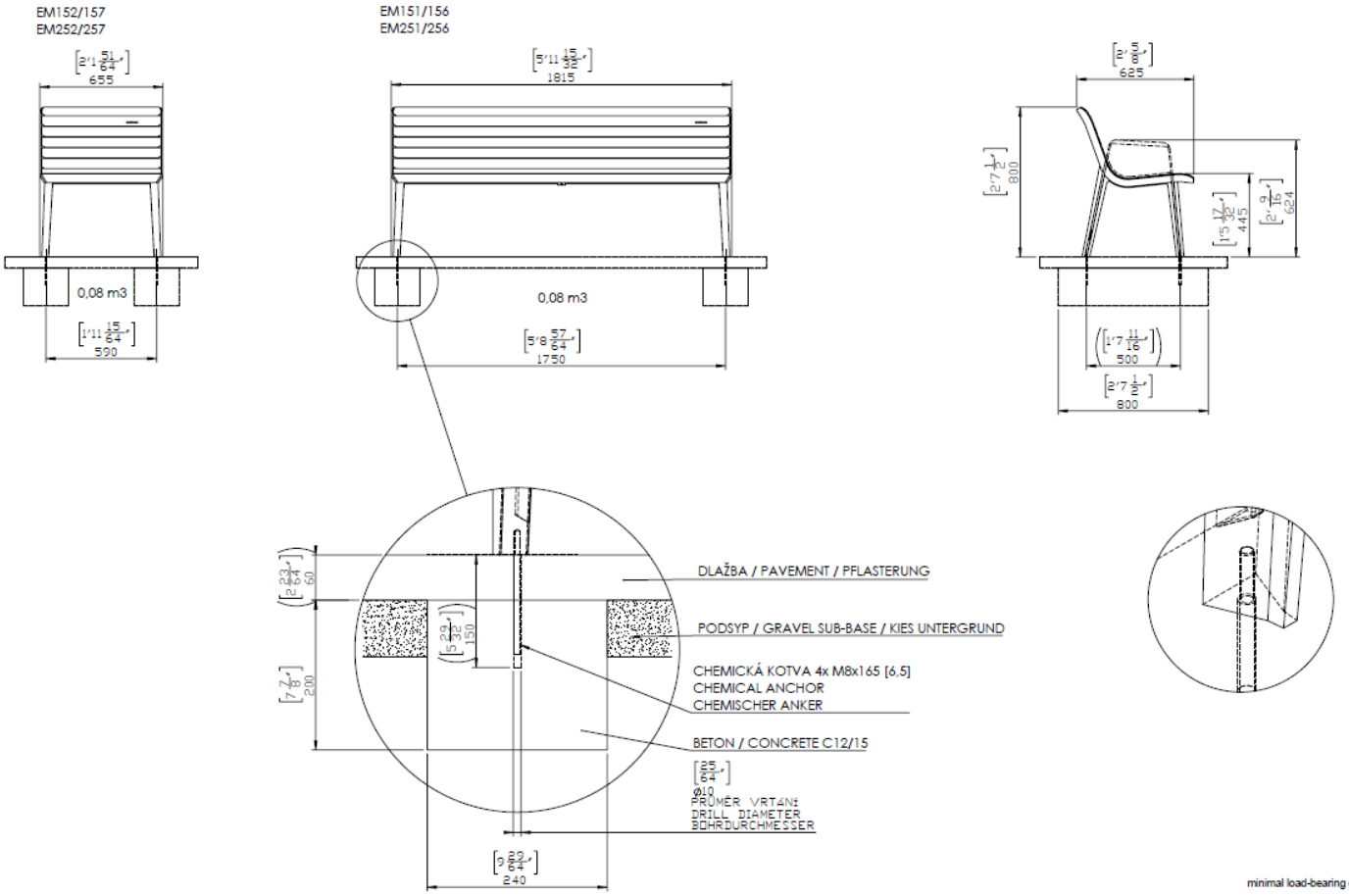

DATE: 1.4.2020 V: 01
minimal load-bearing capacity of the soil 150kPa
Dimmensions in mm[inch]

EM - EMAU

All rights reserved. Protection of industrial design.